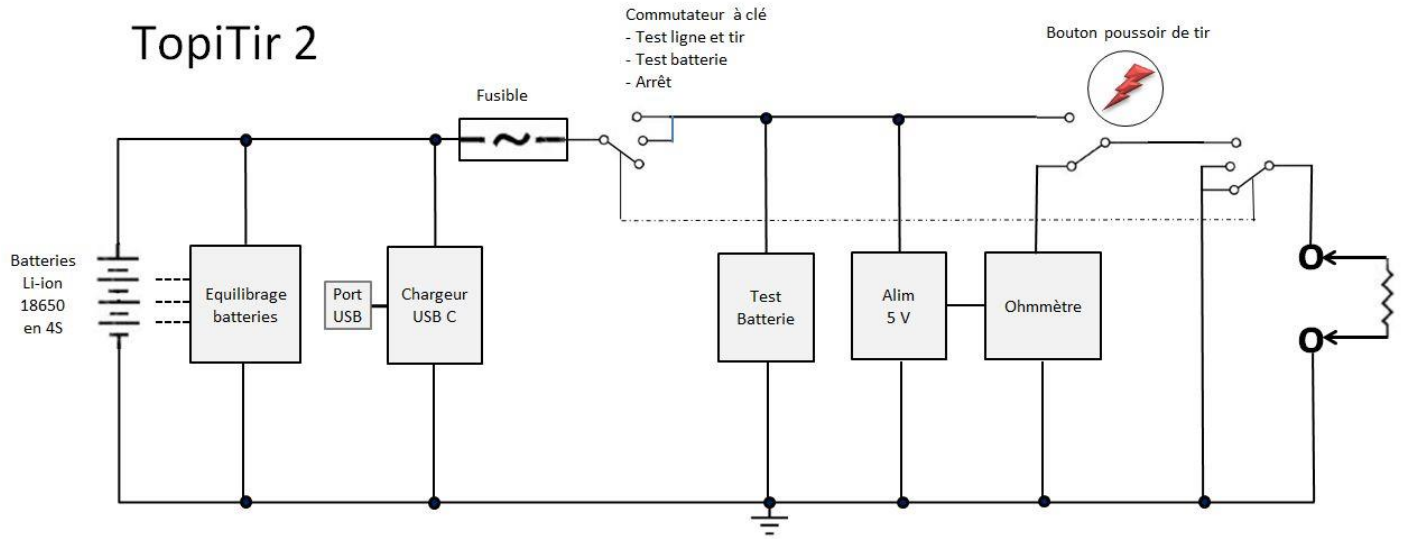
TopiTir 2
Commutateur à clé
- Test ligne et tir
- Test batterie
- Arrêt
Bouton poussoir de tir
Fusible
Batteries
Li-ion
18650
en 4S
Equilibrage batteries
Port USB
Chargeur USB C
Test Batterie
Alim 5 V
Ohmmètre

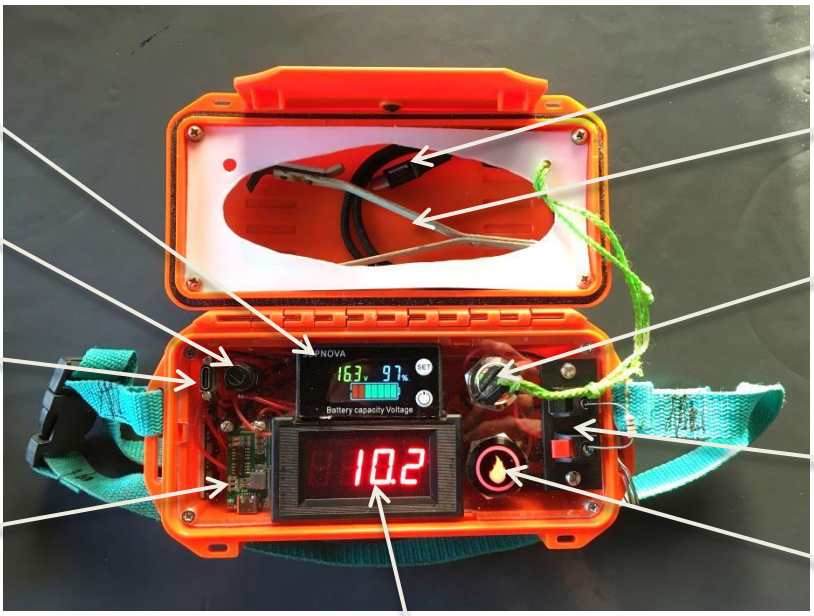
Indicateur de charge batterie
Fusible 5 A
Port USB C de charge batterie
Carte de charge avec voyant
- rouge : en charge
- bleu : chargé
Cordon USB C
Pince à dénuder
Commutateur à clé 3 positions :
- arrêt
- test batterie
- test ligne et tir
Port ligne (en court-circuit si clé en position 1 et 2
Bouton de tir
Test ligne
1 crayon : 10 Ω + ligne (≃ 1,6 Ω pour 10 m)
2 crayons : 5 Ω + ligne (≃ 0,8 Ω pour 10 m)
3 crayons : 3,3 Ω + ligne (≃ 0,5 Ω pour 10 m)
4 crayons : 2,5 Ω + ligne (≃ 0,4 Ω pour 10 m)